Serge Ferrari
architecture

Stamisol

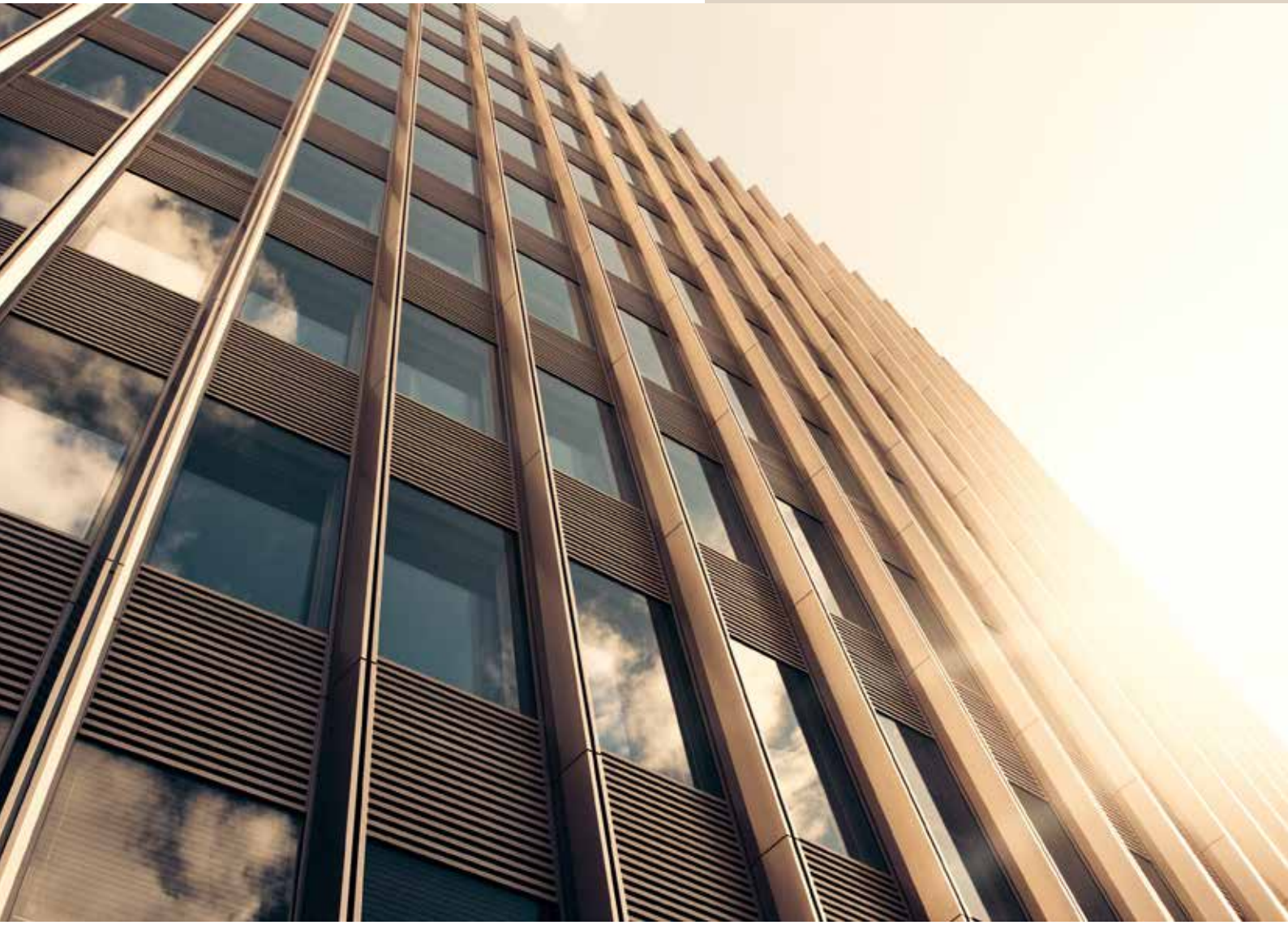

Verlegeanleitung • Instructions de pose • Installation manual

Stamisol Safe One :Fassadenbahn für die Anwendung mit Fugenbreite bis zu 50 mm oder einem Öffnungsanteil von 50 %. Stamisol A1 :Fassadenbahn für die Anwendung für Schattenfugen bis zu 10 mm.

Stamisol Safe One : membrane de façade pour utilisation avec des joints ouverts jusqu'à 50 mm ou une proportion d'ouverture de 50 %. Stamisol A1 : membrane de façade destinée à une utilisation avec des joints d'ombre jusqu'à 10 mm.

Stamisol Safe One: membrana di facciata destinata a un utilizzo con giunti aperti fino a 50 mm o con una proporzione di apertura del 50%. Stamisol A1: membrana di facciata destinata a un utilizzo con giunti d'ombra fino a 10 mm.

Stamisol Safe One: façade membrane for applications with open joints up to 50 mm or an opening proportion of up to 50%. Stamisol A1: façade membrane for applications with shadow joints up to 10 mm.

Stamisol Safe One: gevelmembraan geschikt voor toepassingen met open voegen tot 50 mm of een openheidspercentage van maximaal 50 % Stamisol A1: gevelmembraan geschikt voor toepassingen met schaduwvoegen tot 10 mm.

Stamisol Safe One: fasádní fólie urcená pro použití s otevrenými spárami do 50 mm nebo s podílem otevrenosti do 50 %. Stamisol A1: fasádní fólie urcená pro použití se stínovými spárami do 10 mm.

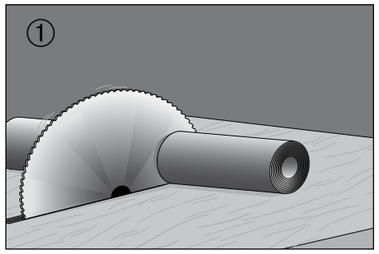

1. Rollenmasse
Stamisol Safe One; Breite 265 cm, Länge 2o lfm und Stamisol A1; Breite 265,6 cm und 32 lfm. Das Teilen von Standardrollen ist mit einer Säge möglich. Die Schnittseite ist immer zu überlappen.

1. Format des rouleaux
Stamisol Safe One : largeur 265 cm, longueur 20 ml. Stamisol A1 : largeur 265,6 cm, longueur 32 ml. La coupe à la largeur voulue est réalisable avec une scie circulaire. Placer le côté scié sous le recouvrement.

1. Formato dei rotoli
Stamisol Safe One: altezza 265 cm, lunghezza 20 ml. Stamisol A1: altezza 265,6 cm, lunghezza 32 ml. Il taglio all' altezza desiderata può essere effettuato con una sega circolare. Utilizzare il lato tagliato sotto la sovrapposizione.

1. Roll dimensions
Stamisol Safe One: width 265 cm, length 20 linear meters. Stamisol A1: width 265.6 cm, length 32 linear meters. Standard rolls can be cut using any saw. Always overlap the cut edge.

1. Formato de los rollos
Stamisol Safe One: ancho 265 cm, largo 20 ml. Stamisol A1: ancho 265,6 cm, largo 32 ml. El corte al ancho deseado se puede realizar con una sierra circular. Utilizar el lado serrado debajo del recubrimiento.

1. Afmetingen van de rollen
Stamisol Safe One: breedte 265 cm, lengte 20 m. Stamisol A1: breedte 265,6 cm, lengte 32 m. De gewenste breedte kan worden gezaagd met een cirkelzaag. Gebruik de gezaagde kant onder de overlapping.

1. Rozměry role
Stamisol Safe One: šířka 265 cm, délka 20 m. Stamisol A1: šířka 265,6 cm, délka 32 m. Požadovanou šířku lze odříznout okružní pilou. Odříznutou stranu použijte pod přesah.

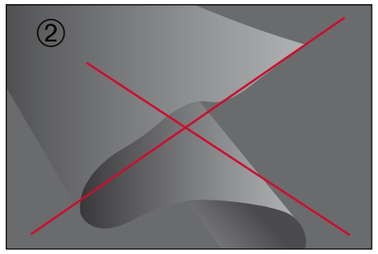

2. Lagerung
Stamisol Safe One und Stamisol A1 sind sorgfältig und liegend zu lagern und mit sauberen Händen und Werkzeugen zu verarbeiten.

2. Stockage
Stocker soigneusement Stamisol Safe One et Stamisol A1 horizontalement. Travailler le produit avec des mains propres, et des outils en bon état.

2. Stoccaggio
Conservare Stamisol Safe One e Stamisol A1 in posizione orizzontale e con cura. Lavorare il prodotto con mani pulite e strumenti in buono stato.

2. Storage
Stamisol Safe One and Stamisol A1 must be stored carefully in a flat position and handled with clean hands and tools.

2. Almacenamiento
Almacenar cuidadosamente Stamisol Safe One y Stamisol A1 en posición horizontal. Trabajar el producto con las manos limpias y herramientas en buen estado.

2. Opslag
Bewaar Stamisol Safe One en Stamisol A1 horizontaal en met zorg. Werk altijd met schone handen en gereedschap in goede staat.

2. Skladování
Fólie Stamisol Safe One a Stamisol A1 skladujte vždy vodorovně. Při práci používejte čisté ruce a čisté nástroje.

3. Verlegung
Stamisol Safe One und Stamisol A1 abrollen und mit der beschichteten Seite nach aussen verlegen. Straff spannen und immer mechanisch fixieren. Wichtig vor der Verklebung der Überlappungen und den Anschlüssen: Alle nicht fixierten Überlappungen, Ecken und Kanten tackern oder mit Konterlatten sichern.

3. Pose
Dérouler Stamisol Safe One et Stamisol A1 avec la face enduite orientée vers l'extérieur. Tendre fermement et fixer mécaniquement en permanence. Avant tout collage des recouvrements et raccords : agrafer ou maintenir avec des contre-lattes toutes les zones non fixées (recouvrements, angles et bords).

3. Posa
Srotolare Stamisol Safe One e Stamisol A1 con la faccia spalmata rivolta verso l'esterno. Tendere bene e fissare meccanicamente in modo permanente. Prima di qualsiasi incollaggio delle sovrapposizioni e dei raccordi:fissare con graffette o contro-listelli tutte le zone non ancora bloccate (sovrapposizioni, angoli e bordi).

3. Installing
Unroll Stamisol Safe One and Stamisol A1 with the coated side facing outward. Stretch tightly and always fix mechanically. Before gluing overlaps and connections: staple or secure all loose overlaps, corners, and edges with counter battens.

3. Colocación
Desenrollar Stamisol Safe One y Stamisol A1 con la cara recubierta orientada hacia el exterior. Tensar firmemente y fijar mecánicamente de forma permanente. Antes de pegar los recubrimientos y las juntas: grapar o sujetar con contracarpas todas las zonas no fijadas (recubrimientos, ángulos y bordes).

3. Installatie
Rol Stamisol Safe One en Stamisol A1 uit met de gecoate zijde naar buiten. Trek strak en bevestig mechanisch op een duurzame en onzichtbare manier. Voordat u naden en overlappingen verlijmt: niet of fixeer alle niet-bevestigde zones (overlappingen, hoeken en randen) met latten of nietjes.

3. Pokládání
Odviňte Stamisol Safe One a Stamisol A1 hladkou stranou ven.Napněte a mechanicky pevně upevněte.
Před lepením přesahů a spojů přichyťte všechny nefixované oblasti (přesahy, rohy, okraje) sponkami nebo kontralatěmi.

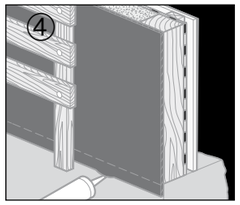

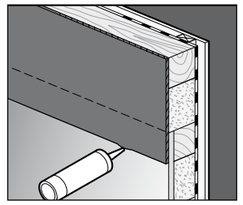

4. Anschlüsse
Verklebung an Anschlüsse und Unterkonstruktionen Verklebung der unbeschichteten Rückseite auf Untergründe, Anschlüsse und Unterkonstruktionen (Holz / Alu / Stahl / glatter Beton / Blech / Holzwerkstoffplatten) mit dem Systemkleber Stamcoll N55 (Bestell-Nr. 1.7 kg 6004743 bzw 4.5 kg 6012398). Gebinde immer gut aufschütteln / aufrühren und in die mitgelieferten Applikationsflaschen füllen. Die Untergründe müssen sauber, staub- und fettfrei sein. Eine Probeverklebung ist zwingend durchzuführen. Stamcoll N55 auf die Unterkonstruktion auftragen und mit einem Pinsel verstreichen, anschliessend die Rückseite von Stamisol Safe One und Stamisol A1 in den nassen Klebstoff drücken. Achtung: Nicht ablüften lassen! Verbrauch ca 40 g/lfm. Anschlüsse an stark saugende Untergründe immer mit Primer (Stamcoll N55) vorbehandeln. Analog o.g. Ausführungen kann auch anstelle Stamcoll N55 mit Stamcoll Safe verklebt werden. Achtung: Bei Anwendung von Stamcoll N55 oder mehr als 80 g/m2 Stamcoll Safe ist das Stamisolsystem nicht mehr Euroclass A2. Bitte prüfen Sie ob diese zusätzliche Brandlast in Ihrer Fassade umsetzbar ist!

4. Raccords
Collage des raccords et sur les sous-constructions : Collage de la face arrière non enduite sur les supports, les raccords et les sous-constructions (sur supports bois / alu / acier / béton lisse / tôle / panneaux dérivés du bois) avec la colle Stamcoll N55 (réf. 1,7 kg : 6004743 ou 4,5 kg : 6012398).
Toujours bien agiter / mélanger le produit et le verser dans les flacons d'application fournis. Les supports doivent être propres, exempts de poussière et de graisse. Il est impératif de procéder à un essai de collage. Appliquer Stamcoll N55 sur la sous-construction et l'étaler à l'aide d'un pinceau, puis presser le dos de Stamisol Safe One et Stamisol A1 dans la colle humide. Attention : ne pas laisser sécher à l'air libre ! Consommation env. 40 g/mètre linéaire. Toujours prétraiter les raccords sur des supports très absorbants avec un apprêt (Stamcoll N55). De manière analogue aux explications ci-dessus, il est également possible d'utiliser Stamcoll Safe à la place de Stamcoll N55 pour le collage. Attention : en cas d'utilisation de Stamcoll N55 ou de plus de 80 g/m² de Stamcoll Safe, le système Stamisol n'est plus conforme à la classe Euroclass A2. Veuillez vérifier si cette charge calorifique supplémentaire est compatible avec votre façade !

4. Raccordi
Incollaggio dei raccordi e sulle sottostrutture: Applicare sul lato non spalmato delle membrane (su supporti in legno / alluminio / acciaio / calcestruzzo liscio / lamiera / pannelli derivati dal legno) con la colla Stamcoll N55 (rif. 1,7 kg: 6004743 o 4,5 kg: 6012398). Agitare o mescolare bene prima dell'uso e versare nei flaconi di applicazione forniti. I supporti devono essere puliti, asciutti, privi di polvere e di grasso. È obbligatorio eseguire una prova preliminare di incollaggio. Applicare Stamcoll N55 sulla sottostruttura, stendere con un pennello, quindi premere il lato posteriore di Stamisol Safe One o Stamisol A1 nella colla ancora umida. Non lasciare evaporare! Consumo: circa 40 g/ml. I supporti molto assorbenti devono essere pretrattati con un primer Stamcoll N55. È possibile utilizzare anche Stamcoll Safe al posto di N55, seguendo le stesse istruzioni. Attenzione: se vengono applicati più di 80 g/m² di Stamcoll Safe o Stamcoll N55, il sistema Stamisol non risponde più alla classificazione Euroclasse A2. Verificare se questo carico d'incendio aggiuntivo è accettabile per la facciata.

4. Connections
Bonding to connections and substructures: Apply adhesive on the uncoated backside of Stamisol Safe One or Stamisol A1 onto substrates and substructures (wood / aluminum / steel / smooth concrete / metal sheet / wood-based panels) using Stamcoll N55 (Order No. 1.7 kg 6004743 or 4.5 kg 6012398). Shake or stir the container thoroughly and fill it into the supplied application bottles. Surfaces must be clean, dust- and grease-free. A test bonding is mandatory. Apply Stamcoll N55 to the substructure, spread it with a brush, then press the back side of the membrane into the wet adhesive.Do not allow to flash off! Consumption: approx. 40 g per linear meter. Highly absorbent substrates must be pretreated with a Stamcoll N55 primer. Alternatively, Stamcoll Safe can be used instead of Stamcoll N55, following the same procedure. Note: When using Stamcoll N55 or more than 80 g/m² of Stamcoll Safe, the Stamisol system is no longer Euroclass A2. Please verify whether this additional fire load is acceptable for your façade!

4 Pegado de las uniones y sobre las subconstrucciones:
A.plicar sobre la cara no recubierta de las membranas (sobre soportes de madera/aluminio/acero/hormigón liso/chapa/paneles derivados de la madera) con el adhesivo Stamcoll N55 (ref. 1,7 kg: 6004743 o 4,5 kg: 6012398). Agitar/mezclar bien antes de usar y verter en los frascos de aplicación suministrados. Los soportes deben estar limpios, secos, sin polvo y desengrasados.
Es obligatorio realizar una prueba previa de encolado. Aplicar Stamcoll N55 sobre la subconstrucción, extender con una brocha y, a continuación, presionar la cara posterior de Stamisol Safe One o Stamisol A1 sobre el adhesivo aún húmedo. ¡No dejar que se evapore! Consumo: aprox. 40 g/ml. Los soportes muy absorbentes deben tratarse previamente con una capa de imprimación Stamcoll N55. También es posible utilizar Stamcoll Safe en lugar de N55, siguiendo las mismas instrucciones. Atención: si se utilizan más de 80 g/m² de Stamcoll Safe o Stamcoll N55, el sistema Stamisol ya no cumple con la clasificación Euroclase A2.Compruebe si esta carga adicional de incendio es aceptable para su fachada.

4. Aansluitingen
Verlijmen van aansluitingen en op de onderconstructie:
Breng Stamcoll N55 aan op de niet-gecoate zijde van het membraan (op houten, aluminium, stalen, betonnen of metalen oppervlakken). Goed schudden/mengen en in de bijgeleverde flacons gieten.
De ondergrond moet schoon, droog, stof- en vetvrij zijn.
Een proefverlijming is verplicht. Breng Stamcoll N55 aan op de onderconstructie, verdeel met een borstel en druk vervolgens de achterzijde van Stamisol Safe One of Stamisol A1 in de natte lijm. Niet laten uitdampen! Verbruik: ca. 40 g/lm. Sterk absorberende ondergronden moeten worden voorbehandeld met een primer van Stamcoll N55. Stamcoll Safe kan ook worden gebruikt volgens dezelfde instructies. Let op: bij gebruik van meer dan 80 g/m² Stamcoll Safe of N55 voldoet het systeem niet meer aan Euroklasse A2. Controleer of deze extra brandbelasting aanvaardbaar is voor uw gevel.

4. Spoje
Lepení spojů a na podkonstrukce: Lepidlo Stamcoll N55 naneste na nehlazenou stranu membrány (na dřevo, hliník, ocel, hladký beton nebo plech). Před použitím dobře promíchejte a přelijte do přiložených lahví. Podklad musí být čistý, suchý, bez prachu a mastnoty. Zkušební lepení je povinné. Naneste Stamcoll N55 na podklad, rozetřete štětcem a přitlačte zadní stranu fólie Stamisol Safe One nebo Stamisol A1 do ještě mokrého lepidla. Nenechávejte odvětrat! Spotřeba: cca 40 g/bm. Silně savé podklady je nutné předem ošetřit základním nátěrem Stamcoll N55. Můžete také použít Stamcoll Safe podle stejných pokynů. Pozor: při použití více než 80 g/m² Stamcoll Safe nebo N55 již systém Stamisol nesplňuje klasifikaci Euroclass A2. Zkontrolujte, zda je toto dodatečné požární zatížení pro vaši fasádu přijatelné.

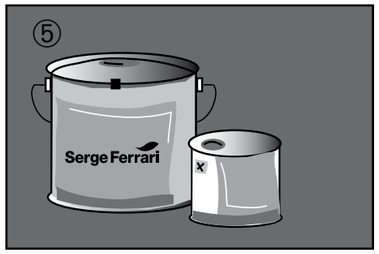

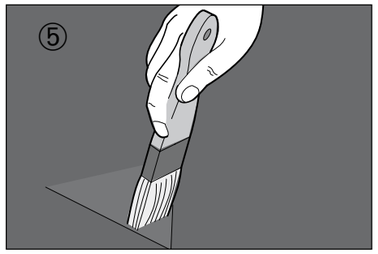

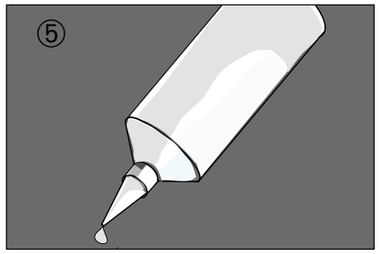

5. Kleben von Überlappungen:
Verklebung von Überlappungen nur mit Stamcoll Safe. Erst die zu überlappende Bahn ausrollen, anschliessend die überlappende Bahn ausrollen und ausrichten und wenn eine saubere Klebenaht gewünscht ist kann ein zusätzliches durchsichtiges Schutzband auf der zu überlappenden Bahn direkt an der Kante nach dem Ausrichten aufgebracht werden, dass den austretenden Kleber an der Nahtkante aufnimmt (sofort nach Verklebung abziehen) . Die überlappende Bahn wieder aufrollen und eine mindestens 8 mm dicke Raupe Stamcoll Safe ca 25 mm neben der Schutzbandkante / Bahnenkante auftragen und die überlappende Bahn in Stamcoll Safe gut andrücken. Eine Probeverklebung ist zwingend durchzuführen.

5. Collage des recouvrements:
Collage des recouvrements uniquement avec Stamcoll Safe. Dérouler d'abord le lé à recouvrir, puis dérouler et aligner le lé de recouvrement. Si vous souhaitez obtenir un joint de collage net, vous pouvez appliquer une bande de protection transparente supplémentaire sur le lé à recouvrir, directement le long du bord, après l'avoir aligné, afin d'absorber la colle qui s'échappe au niveau de la jointure (retirer immédiatement après le collage) . Enroulez à nouveau le lé recouvrant et appliquez un cordon de Stamcoll Safe d'au moins 8 mm de diamètre à environ 25 mm du bord de la bande de protection / du lé, puis appuyez fermement le lé recouvrant dans le Stamcoll Safe. Il est impératif de procéder à un test de collage.

5. Incollaggio delle sovrapposizioni
Le sovrapposizioni devono essere incollate solo con Stamcoll Safe. Srotolare prima la prima banda, quindi posizionare la banda superiore. Per una finitura pulita, è possibile posare lungo il bordo della prima banda un nastro protettivo trasparente per assorbire eventuali eccessi di colla (da rimuovere immediatamente dopo l'incollaggio). Riavvolgere la banda superiore, applicare un cordone di Stamcoll Safe di almeno 8 mm di spessore a circa 25 mm dal bordo, quindi premere saldamente. È obbligatorio eseguire una prova di incollaggio.

5. Overlaps bonding
Overlaps must only be bonded using Stamcoll Safe. First, unroll the lower membrane, then unroll and align the overlapping one.If a clean joint is desired, apply a transparent protection tape along the edge of the lower membrane after alignment to absorb any excess adhesive (remove immediately after bonding). Re-roll the upper membrane, apply a bead of Stamcoll Safe at least 8 mm thick, approx. 25 mm from the membrane edge/protection tape, and press the upper membrane firmly into the adhesive. A test bonding is mandatory.

5. Pegado de los recubrimientos.
Los recubrimientos solo deben pegarse con Stamcoll Safe. Desenrolle primero la primera banda y, a continuación, coloque la banda superior. Para obtener un acabado limpio, se puede colocar una cinta protectora transparente a lo largo del borde de la primera banda para absorber cualquier exceso de adhesivo (retirar inmediatamente después del pegado). Enrolle de nuevo la banda superior, aplique una capa de Stamcoll Safe de al menos 8 mm de grosor a unos 25 mm del borde y presione firmemente. Es obligatorio realizar una prueba de pegado.

5. Verlijmen van overlappingen
Overlappingen mogen uitsluitend worden verlijmd met Stamcoll Safe. Rol eerst de onderste baan uit en positioneer vervolgens de bovenste. Voor een nette afwerking kan langs de rand van de eerste baan een transparante beschermband worden aangebracht om overtollige lijm op te vangen (onmiddellijk verwijderen na verlijming).
Rol de bovenste baan terug, breng een lijmrups van minstens 8 mm dik aan op ongeveer 25 mm van de rand, en druk stevig aan. Een proefverlijming is verplicht.

5. Lepení přesahů
Přesahy lepte pouze lepidlem Stamcoll Safe. Nejprve rozviňte spodní pás, poté umístěte horní pás. Pro čisté zakončení lze podél okraje prvního pásu použít průhlednou ochrannou pásku, která zachytí přebytečné lepidlo (odstraňte ihned po lepení). Naviňte zpět horní pás, naneste housenku lepidla Stamcoll Safe o tloušťce min. 8 mm přibližně 25 mm od okraje a pevně přitlačte. Zkušební lepení je povinné.

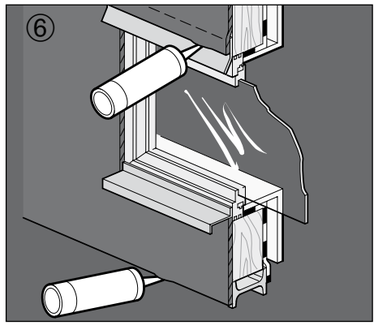

6. Fensteranschlüsse
Anschlüsse an Holz-, Kunststoff- oder Metallfenster. Siehe Nr. 4. Achtung: zu viel aufgetragener Klebstoff ist nicht mehr rückstandslos zu entfernen, um Verschmutzungen zu vermeiden ist mit durchsichtigem Schutzband abzukleben.

6. Raccords de fenêtres
Raccords sur fenêtres en bois, PVC ou métal : voir point 4. Attention : une quantité excessive de colle ne peut être éliminée sans laisser de résidus. Pour éviter les salissures, recouvrir d'un ruban de protection transparent.

6. Raccordi delle finestre
Raccordi su finestre in legno, PVC o metallo: vedere punto 4. Attenzione: eventuali eccessi di colla non possono essere rimossi senza lasciare residui. Proteggere le zone sensibili con un nastro di mascheratura trasparente per evitare macchie.

6. Window connection
Connections to wooden, plastic, or metal windows: see section 4. Note: Excess adhesive cannot be removed without residue.To prevent soiling, mask the area with transparent protection tape before bonding.

6. Sellado a ventanas
Contra las ventanas de madera, PVC o metal: véase el punto 4. Atención: el exceso de cola no se puede eliminar sin dejar residuos.Proteja las zonas sensibles con cinta adhesiva transparente para evitar manchas.

6. Aansluiting op ramen
Aansluitingen op houten, kunststof of metalen ramen: zie punt 4. Let op: overtollige lijm kan niet zonder resten worden verwijderd.
Bescherm gevoelige zones met transparant afplaktape om vervuiling te voorkomen.

6. Napojení oken
Napojení na dřevěná, plastová nebo kovová okna: viz bod 4.Pozor: přebytečné lepidlo nelze odstranit beze zbytku. Citlivé oblasti chraňte průhlednou krycí páskou, aby nedošlo k zašpinění.

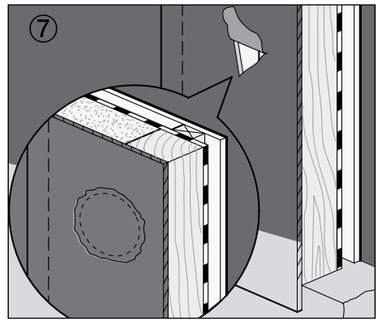

7. Durchdringungen
Durchdringungen sind mit einem individuellen Zuschnitt aus Stamisol Safe One und Stamisol A1 zu erstellen und anschliessend mit Stamcoll Safe anzukleben und abzudichten. Die Ränder können mit durchsichtigem Schutzband abgeklebt werden, so dass eine sauber montierte Manschette erstellt wird. Wir empfehlen viereckige Manschetten zu erstellen und diese mit der Spitze nach oben / diagonal zu platzieren.

7. Traversées
Les pénétrations doivent être fabriquées à partir de découpes individuelles de Stamisol Safe One et Stamisol A1, puis collées et étanchéifiées avec Stamcoll Safe. Les bords peuvent être recouverts d'un ruban de protection transparent afin d'obtenir une manchette proprement montée. Nous recommandons de fabriquer des manchettes carrées et de les placer avec la pointe vers le haut / en diagonale.

7. Attraversamenti
Gli attraversamenti devono essere realizzati con ritagli individuali di Stamisol Safe One o Stamisol A1, quindi incollati e sigillati con Stamcoll Safe. I bordi possono essere protetti con un nastro trasparente per ottenere una finitura pulita. Si consiglia di realizzare manicotti quadrati, posizionati in diagonale (angolo verso l'alto).

7. Penetrations
Penetrations must be made with individually cut pieces of Stamisol Safe One or Stamisol A1, then bonded and sealed with Stamcoll Safe. Edges can be masked with transparent protection tape to ensure a clean, neatly installed collar. We recommend making square collars and installing them diagonally, with the corner pointing upward.

7. Doorvoeren
Doorvoeren moeten worden uitgevoerd met afzonderlijke uitsnijdingen van Stamisol Safe One of Stamisol A1, verlijmd en afgedicht met Stamcoll Safe.

De randen kunnen worden beschermd met transparante tape voor een nette manchette.

Wij raden aan om vierkante manchetten diagonaal (met de punt naar boven) te plaatsen.

7. Průchody
Průchody musí být provedeny pomocí samostatných výřezů ze Stamisol Safe One nebo Stamisol A1, slepených a utěsněných pomocí Stamcoll Safe.

Hrany lze ochránit průhlednou páskou pro čistý vzhled manžety.

Doporučujeme vytvářet čtvercové manžety, umístěné diagonálně (špičkou nahoru).

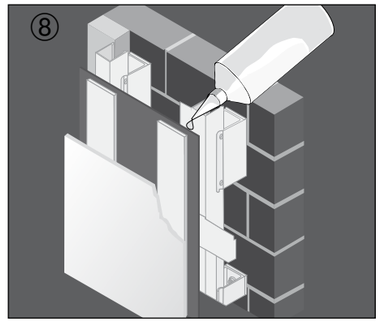

8. Reparaturen
Beschädigte Stellen mit einem runden Stamisol Safe One- / Stamisol A1- Stück mit Stamcoll Safe verkleben.

8. Réparations
Masquer les zones endommagées avec un morceau rond de Stamisol Safe One / Stamisol A1 et le coller avec Stamcoll Safe.

8. Riparazioni
Le aree danneggiate devono essere riparate con un pezzo rotondo di Stamisol Safe One o Stamisol A1, incollato con Stamcoll Safe.

8. Repairs
Damaged areas must be repaired using a round patch of Stamisol Safe One or Stamisol A1, bonded with Stamcoll Safe.

8. Reparaciones
Las zonas dañadas deben repararse con una pieza redonda de Stamisol Safe One o Stamisol A1, pegada con Stamcoll Safe.

8. Reparaties
Beschadigde zones moeten worden hersteld met een ronde patch van Stamisol Safe One of Stamisol A1, verlijmd met Stamcoll Safe.

8. Opravy
Poškozená místa opravte kulatým kusem fólie Stamisol Safe One nebo Stamisol A1, přilepeným pomocí Stamcoll Safe.

Wichtig
Die Verklebung unserer Klebstoffe Stamcoll N55 und Stamcoll Safe funktioniert erst ab + 5 °C/ 40 ° F. Straff spannen und immer verdeckt / nicht sichtbar dauerhaft mechanisch fixieren. Eine saubere Verlegung und Anschliessen an Details ist zu gewährleisten, es sind sämtliche Durchdringungen mit Profilen anzuarbeiten um Stamisol Safe One und Stamisol A1 hierauf verkleben zu können. Ebenso sind an Ecken Eckprofile zu verwenden an die beidseitig angearbeitet werden kann. Sollte Stamisol Safe One und Stamisol A1 hinterlüftet werden, ist eine dementsprechend stabile Befestigung von Stamisol Safe One und Stamisol A1 sicherzustellen.

Important
Nos colles Stamcoll N55 et Stamcoll Safe ne fonctionnent qu›à partir de + 5 °C/ 40 ° F. Tendre fermement et toujours fixer mécaniquement de manière permanente et non visible. Veillez à une pose soignée et à un raccordement précis aux détails. Toutes les pénétrations doivent être travaillées avec des profilés afin de pouvoir y coller Stamisol Safe One et Stamisol A1. De même, il convient d›utiliser des profilés d›angle pouvant être raccordés des deux côtés. Si Stamisol Safe One et Stamisol A1 doivent être ventilés par l›arrière, il convient de garantir une fixation suffisamment stable de Stamisol Safe One et Stamisol A1.

Importante
Le colle Stamcoll N55 e Stamcoll Safe funzionano solo a partire da +5 °C. Tendere sempre bene e fissare meccanicamente in modo stabile e non visibile. Una posa accurata e raccordi precisi sono indispensabili.Tutti gli attraversamenti devono essere protetti da profili per garantire un incollaggio corretto delle membrane. Utilizzare profili angolari agli spigoli per permettere il raccordo su entrambi i lati. In caso di facciata ventilata, assicurare un fissaggio stabile e resistente delle membrane Stamisol Safe One e Stamisol A1.

Important
Adhesives Stamcoll N55 and Stamcoll Safe only function from +5 °C / 40 °F upwards. Always stretch tightly and ensure permanent mechanical fixation (concealed and non-visible). Clean and precise installation at all details is required. All penetrations must be sealed using profiles, enabling proper adhesion of Stamisol Safe One and Stamisol A1. Use corner profiles at corners to allow adhesion on both sides. In ventilated façades, ensure a stable and durable fixation of Stamisol Safe One and Stamisol A1.

Importante
Los adhesivos Stamcoll N55 y Stamcoll Safe solo funcionan a partir de +5 °C (40 °F).
Tense siempre firmemente y fije mecánicamente de forma duradera y no visible.
Es imprescindible una colocación cuidadosa y unos empalmes precisos.
Todos los pasamuros deben protegerse con perfiles para permitir el correcto pegado de las membranas.
Utilizar perfiles angulares en las esquinas para permitir la unión de ambos lados.
En el caso de fachadas ventiladas, garantizar una fijación estable y resistente de las membranas Stamisol Safe One y Stamisol A1.

Belangrijk
Stamcoll N55 en Stamcoll Safe werken alleen boven +5 °C. Altijd strak spannen en duurzaam, onzichtbaar mechanisch bevestigen. Zorg voor een nette plaatsing en nauwkeurige aansluitingen. Alle doorvoeren moeten worden beschermd met profielen voor een correcte verlijming van de membranen. Gebruik hoekprofielen om aansluitingen aan beide zijden mogelijk te maken. In het geval van een geventileerde gevel: zorg voor een stabiele en stevige bevestiging van Stamisol Safe One en Stamisol A1.

Důležité upozornění
Lepidla Stamcoll N55 a Stamcoll Safe fungují pouze při teplotách nad +5 °C. Vždy fólii dobře napněte a mechanicky, neviditelně upevněte. Pečlivé pokládání a přesné napojení jsou nezbytné. Všechny průchody musí být chráněny profily pro správné slepení membrán. V rozích používejte rohové profily pro napojení z obou stran. V případě odvětrávané fasády zajistěte stabilní a pevné upevnění fólií Stamisol Safe One a Stamisol A1.

Contact

- Tél. +41 44 8682626

- Bitte nutzen Sie für Projekt- oder Produktanfragen unser Kontaktformular auf:
  Formulaires contact et projet disponibles sur :
  Moduli di contatto e di progetto sono disponibili sul sito:
  Contact and project forms available at:
  Formularios para contacto y proyectos disponibles en:
  Contact- en projectformulieren vindt u op:
  Kontaktní a projektový formulář jsou k dispozici na:

  www.stamisol.com